SLA TÖMEGÁRAM MÉRŐ

SLA5850, SLA5860, SLA5851, SLA5861, SLA5853, SLA5863 Sorozat

SLA5800

- A gázok pontos mérése és szabályozása (legfeljebb 6 gáz egy műszeren)
- Az áramlási tartomány 3 millió / perc. 2500 ln / perc. (ref. N2)
- Legfeljebb 310 bar nyomás
- Válaszidő <1 mp
- Fieldbus, a Profibus vagy az RS485

TERMÉKLEÍRÁS

A Brooks Instruments SLA5800 sorozata egy digitális termikus tömegáramérővel és vezérlőműszerrel lezárt elasztométer. A Brooks páratlan rugalmasságot és teljesítményt kínál. Az SLA5800-as sorozatú MFM-et fejlett gázkezelő rendszerekben való felhasználásra fejlesztették ki.

Megrendelésével és bővebb felvilágosításért forduljon Bjarne Österberghez a bjarne.osterberg@oemautomatic.se e-mail címen vagy a +46 075 242 4251-es telefonszámon.

;

MŰSZAKI ADATOK

Betáplálás	Analóg/RS485/EtherCAT/Profibus:13,5–27 V DC, DeviceNet: 11–25 V egyenáram
Elektromos csatlakozás	Analóg/RS-485 Dsub15, DeviceNet 5-pol M12, Profibus Dsub9, EtherCAT RJ45
Hőmérsékleti együttható	Nullapont: 0,05% FS/°C-nál kevesebb Szabályozási tartomány: 0,05% FS/°C-nál kevesebb
I/O portok – soros	Analóg/S485, therCAT, Profibus, DeviceNet
I/O portok – szervizcsatlakozás	2,5 mm 3 pólusú
IP-osztály	IP40
Jóváhagyások	ATEX, CE, IECEx, Pressure Equipment Directive, RoHS, UL
Külső szivárgás	1x10-9 atm ml/s He
Közeghőmérséklet eddig:	65 °C
Közeghőmérséklet ettől:	5 °C
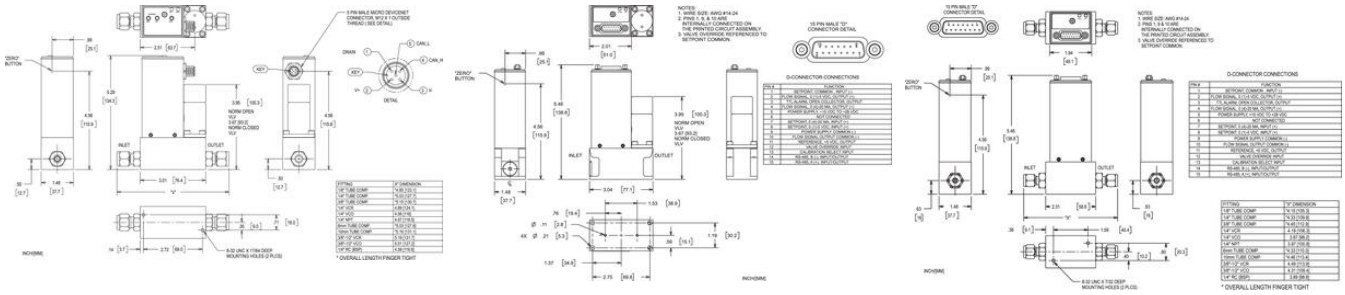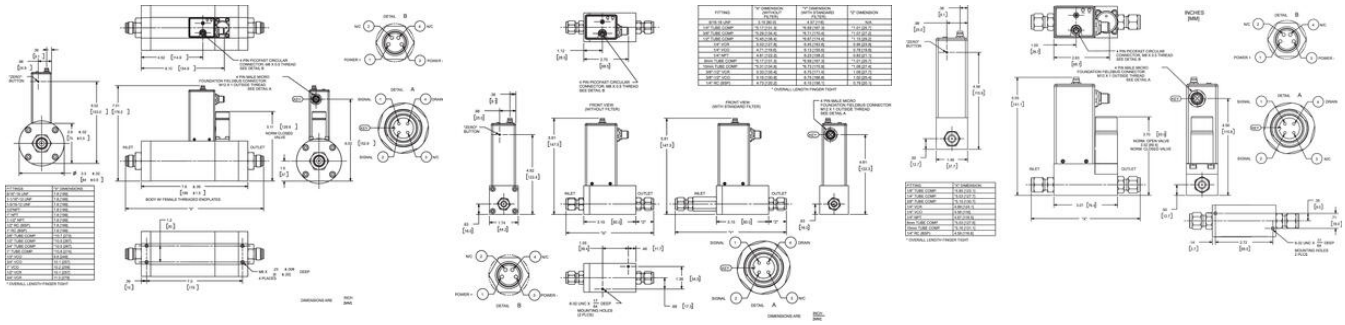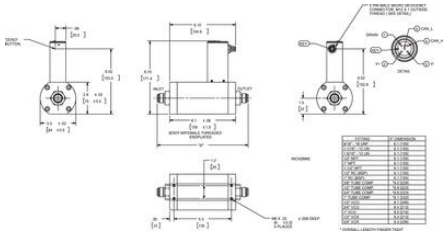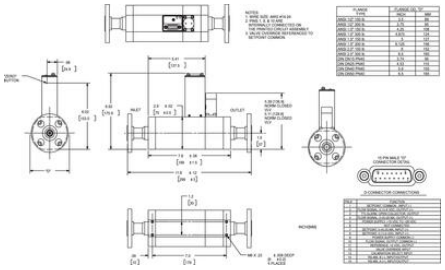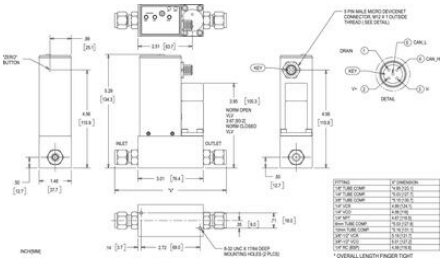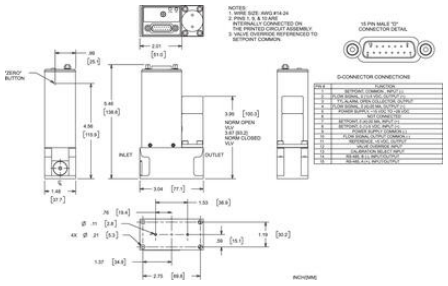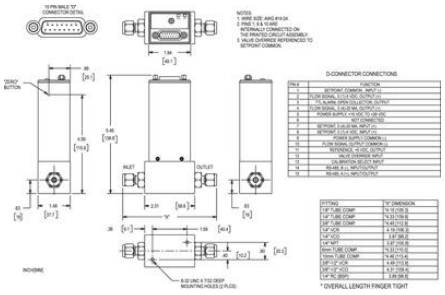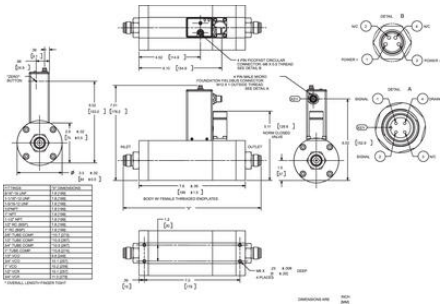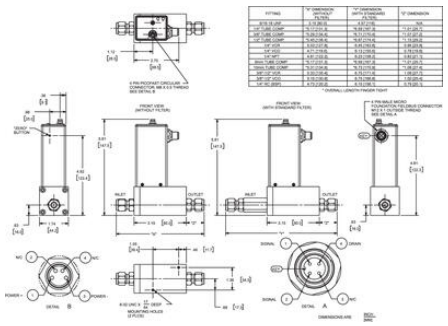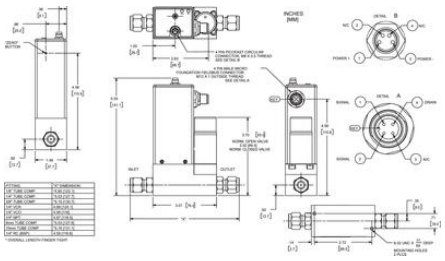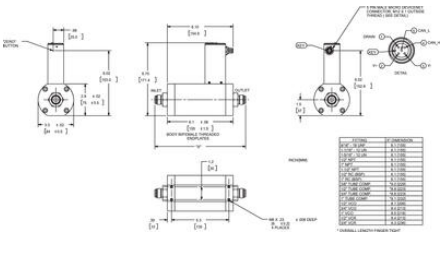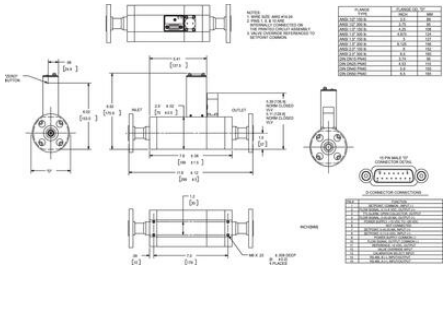
Lökésszerű nyomás	310 bar
Max. differenciálnyomás	103 bar
Max. eltérés	Üzem közben: <0,2% FS maximális eltérés a megadott pontosságtól a nullapont-beállítás után
Max. szállítási távolság	0,003-2500 ln/min
Max. tápfeszültség, DC	24 V DC
Max. tárolási hőmérséklet	100 °C
Max. üzemi hőmérséklet	65 °C
Megismételhetőség	mért érték ±0,20%
Min. differenciálnyomás	0,35 bar
Min. tápfeszültség, DC	13,5 V DC
Min. tárolási hőmérséklet	-25 °C
Min. üzemi hőmérséklet	0 °C
Nyomásérzéketlenség	± 0,03%/psi 200 psig-ig/13,8 bar (N2 ekv.)
Nyomástartomány max. értéke	300 bar
O-gyűrű anyaga	Buna, EPDM, Kalrez, PTFE, Viton
Pontosság	20–100% FS ±1,0%-a, ±0,2% FS (20% FS alatt) 1100 Ln/min-ig
Riasztások	Nyitott kollektor, max. 25 mA
Szabályozási tartomány	50:1, 100:1 (Coplanar-valve) (”Full-Scale Flow” 1-50 Ln/min (N2 ekv.)
Többkörös működés	6 db-ig
Válaszidő	<1s, >100l/min <3s
Vízzel érintkező alkatrészek anyaga	Buna, EPDM, Kalrez, PTFE, Rozsdamentes acél, Viton