TÖMEGÁRRAM MÉRŐ, SLAMF

SLAMF5X, SLAMF6X Sorozat

SLAMF
Tömegáramméró – SLAMf

- Gázmérés (SLAMF60) és szabályozás (SLAMF50)
- 0,003–36 000 l / perc tartomány
- A válaszidő kevesebb mint 1 másodperc.
- Intelligens tervezés, választható I / O és digitális kommunikáció
- NEMA 4X és IP66

TERMÉKLEÍRÁS

A Brooks Instruments SLAMf sorozata egy lezárt, digitális termikus tömegáramméró és vezérlőeszköz, amely páratlan rugalmasságot és teljesítményt nyújt. A SLAMf sorozatú MFC-t fejlett gázkezelő rendszerekben való felhasználásra fejlesztették ki.

Megrendelésével és bővebb felvilágosításért forduljon Bjarne Österberghez a bjarne.osterberg@oemautomatic.se e-mail címen vagy a +46 075 242 4251-es telefonszámon.

;

MŰSZAKI ADATOK

Csatlakozó anyaga	Rozsdamentes acél 316
Elektromos csatlakozás	Csavaros sorkapocs
I/O portok – analóg	mA, V DC
I/O portok – csatlakozás	D-sub15, huzalvégződés
I/O portok – soros	Analóg RS485 Profibus DeviceNet
I/O portok – szervizcsatlakozás	2,5 mm 3 pólusú
IP-osztály	IP66
Jóváhagyások	ATEX, EX, II 3 G EEx nA II T4 and II 3D T 135 C per EN 60079-15: 2003 and EN 50281-1-1: 1998 + A1, KEMA 04ATEX1241 X II3G EEx nA II T4 per EN 60070-15: 2003, PED
Külső szivárgás	1x10-9 atm cc/sec He
Közeghőmérséklet eddig:	65 °C
Közeghőmérséklet ettől:	5 °C
Max. szállítási távolság	0,003-36000 l/min
Max. tápfeszültség, DC	27 V DC
Megismételhetőség	0,2% S.P.
Min. tápfeszültség, DC	13,5 V DC
Nulla üzemi ingadozás	<±0,2% F.S évente
Nyomástartomány max. értéke	300 bar
O-gyűrű anyaga	Buna, EPDM, Kalrez, PTFE, Viton
Pontosság	20–100% F.S: ±0,9% O.R. 1–20% ±0,18% F.S.
Riasztások	Nyitott kollektor, max. 25 mA
Tápfeszültség	24 V
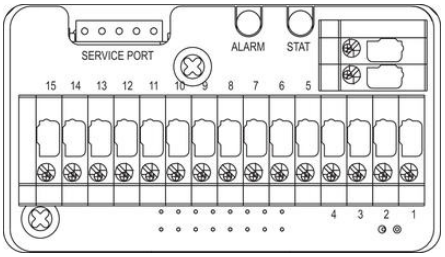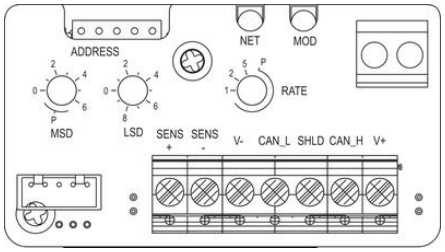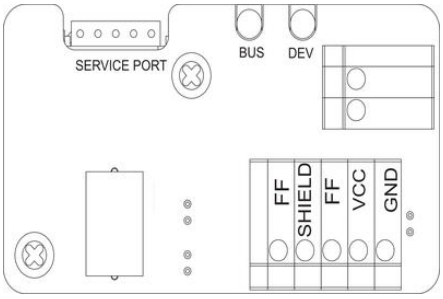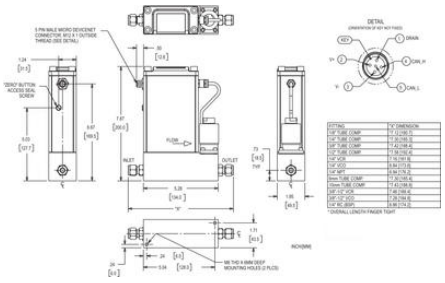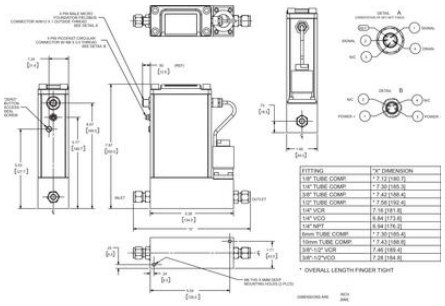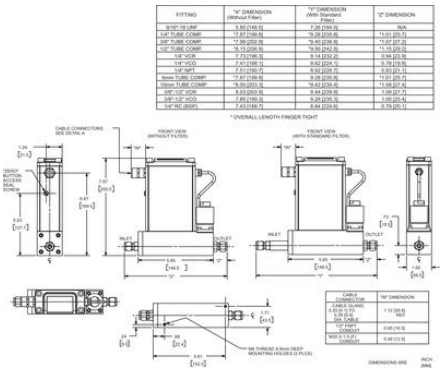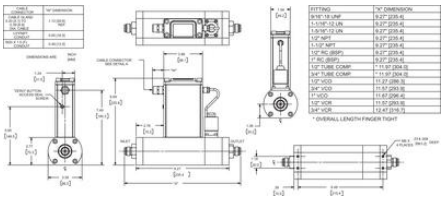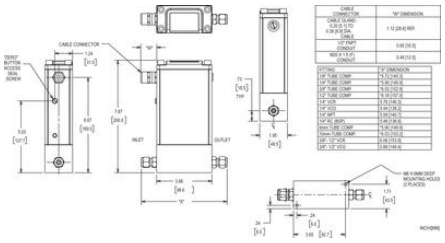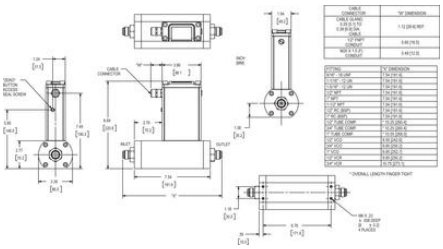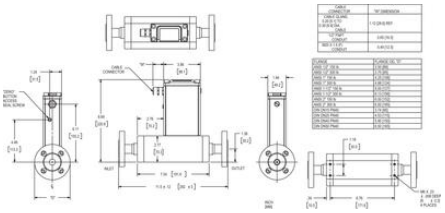
Többkörös működés	Igen 6 db-ig a beállított gázoknál
Tömítések anyaga	Buna, EPDM, Kalrez, PTFE, Viton
Válaszidő	<1s, dog <3s ved flow over 100l/min
Vízzel érintkező alkatrészek anyaga	Rozsdamentes acél 316Ti